NOVUM

Línea K9V Slice Vertical Lines

Vista juego termost. bañera/ducha. Art. FR219/K9V.0

Unidad termostática bañera/ducha. Art. FR219.BASE

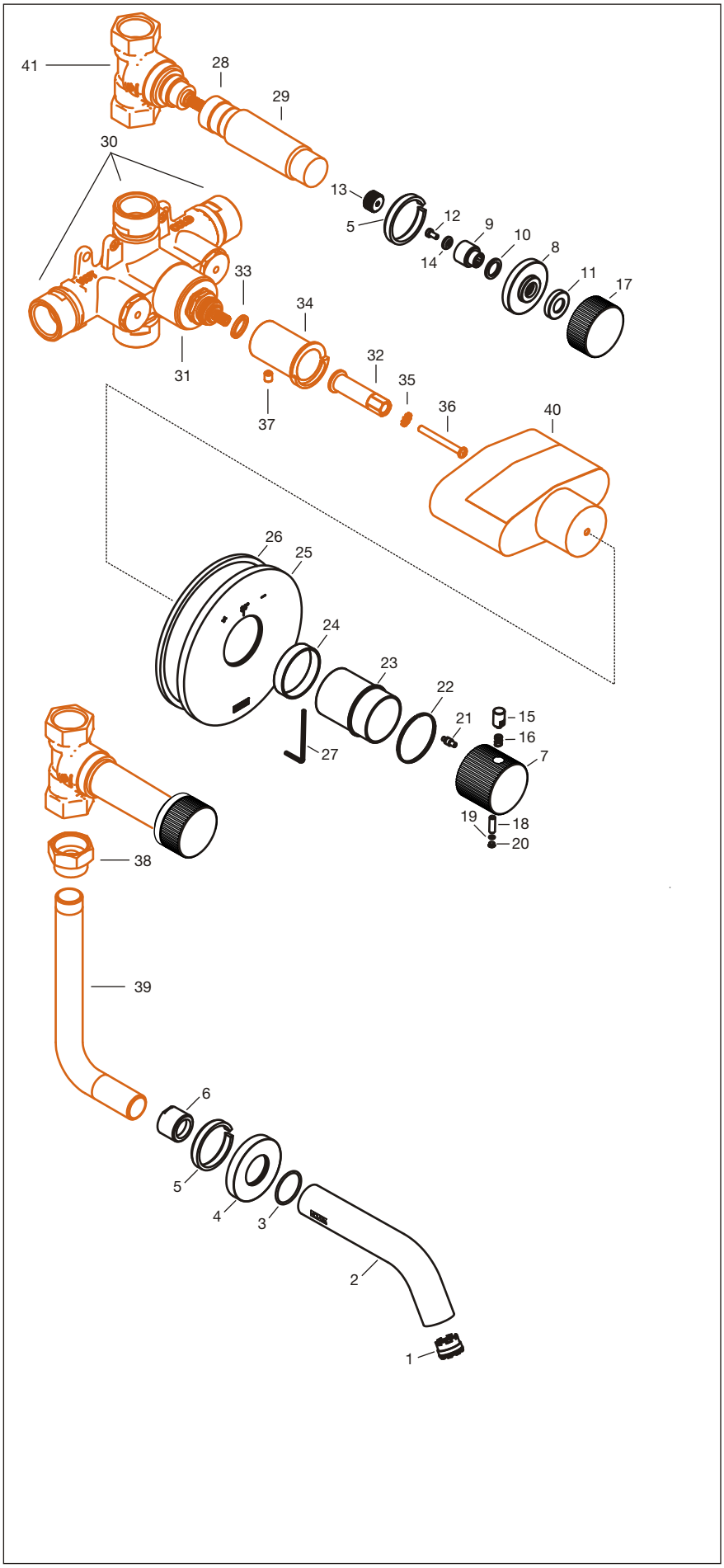

Nº	Código	Denominación
1	U210/39.8.I	Cortachorro oculto Perlator Cache JR.
2	U103/87.17.1A-N-L	Pico salida logotipeado línea 87.
3	0103/87.6	O´ring D.I. 28.3 - D.W. 1.78.
4	U103/59.18	Roseta para pico salida.
5	U103/49.9	Anillo de goma para roseta.
6	0103/42.25	Reducción G 3/4" x 14 ½" x 14 NPT.
7	U217/J2V.13	Volante para juego termostático.
8	U103/59.8	Volante.
9	U103/J9.28	Adaptador de raya 16,50 x 39.
10	U103/49.6	Arandela antifricción inferior.
11	U103/39.5	Arandela antifricción inferior.
12	U103/J9.32	Tornillo M4 x 8 DIN 7984.
13	U103/J2.22	Inserto raya 16,50 x 39.
14	U103/J9.8	Arandela.
15	U217/87.16A	Botón para volante.
16	0217.6	Resorte de compresión.
17	U103/59V.14	Volante Vertical Lines.
18	U217.32	Prisionero M5 largo 16 según DIN 916.
19	U182/59.20	O´ring D.I=3,3 D.W=1,0.
20	U182/59.19A	Tapón para manija.
21	0217.9A	Perno tope.
22	U217/J9.19	Arandela guía.
23	U217/87.6A	Buje roscado.
24	U217/87.9A	Buje prolongador.
25	U217/59.13A.N (L)	Carátula logotipeada.
26	U217/59.9	Junta de cierre 5 x 5 autoadhesiva p/U217.
27	0106.19	Llave hexagonal Allen BLL 2.5.
28	U103/49.18.2	Buje fijación W 23.5 x 19.
29	0106/B1.28	Protección transferencia.
30	0217/87.24	Reducción de 3/4" x 14 NPT - G 3/4" x 14.
31	U217.0I	Unidad termostática de 3/4" NPT.
32	0217.10I	Limitador de temperatura.
33	U217.5	Arandela antifricción.
34	U217/J9.8	Inserto Hex BLL 10 c/raya 8 x 20.
35	0103/42.24	Arandela de seguridad.
36	U217/49.32	Tornillo cabeza de tanque M4 x 0,7.
37	0103/39.20	Prisionero con hexágono interior DIN 916 (ISO 4029) M5 x 6.
38	0210/46.24	Reducción G 3/4" x 14 G ½" x 14.
39	0216.8A	Codo pico salida largo de rosca 42 mm.
40	U217.8A	Protección p/instalación.
41	FR480.2.0 19	Llave HH 3/4 gas armada con cabeza cerámica de 19 mm.

Algunos de estos componentes pueden no figurar en la lista de precios. Para solicitar los mismos comuníquese con nuestro Departamento de Ventas.